Produits

Loquets à compression et à came

Charnières et supports d'écran

Grenouillères

Accès rapide et vis captives

Loquets rotatifs et actionneurs

Loquets à fermeture par poussée

southco®
CONNECT · CREATE · INNOVATE

Votre fournisseur mondial de solutions d'accès

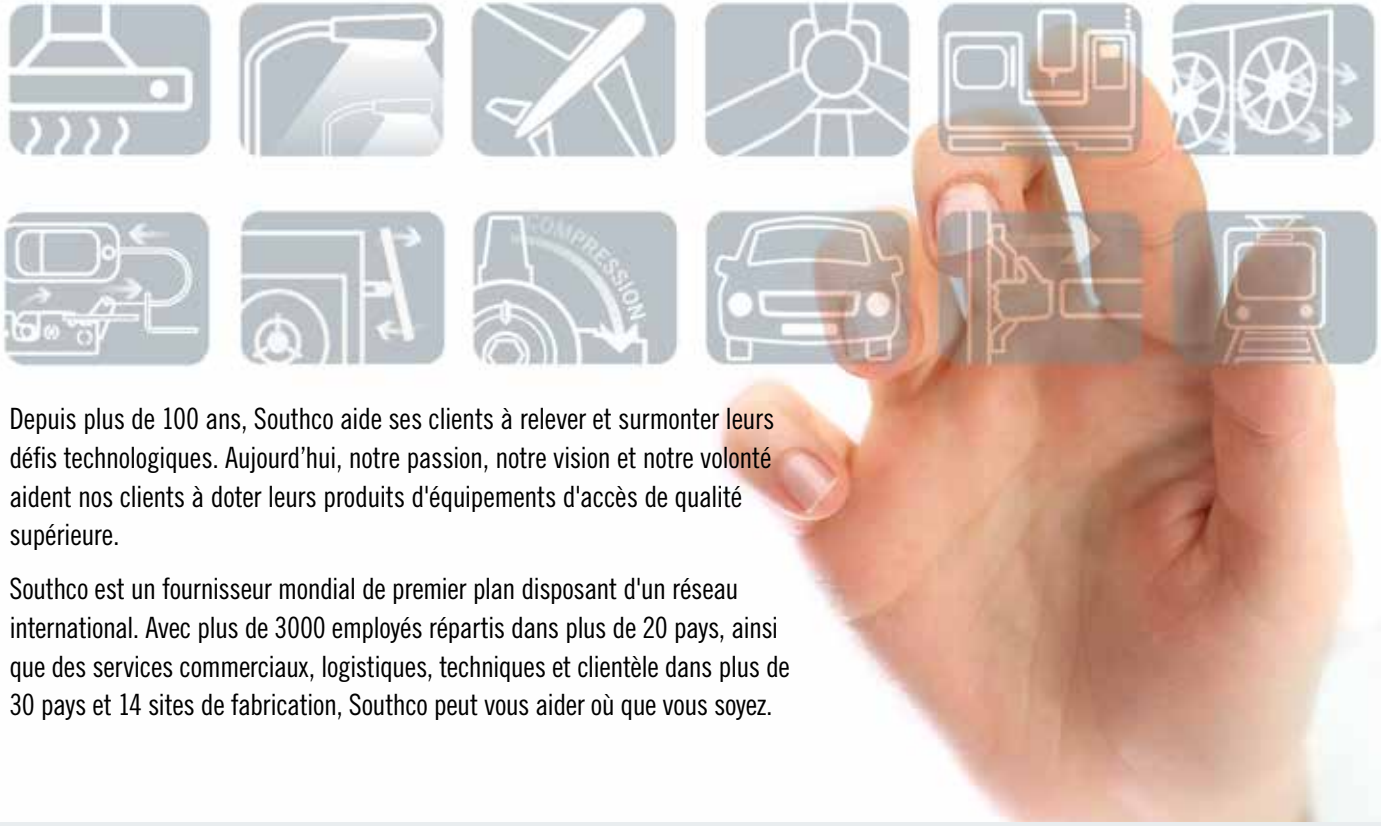

Depuis plus de 100 ans, Southco aide ses clients à relever et surmonter leurs défis technologiques. Aujourd'hui, notre passion, notre vision et notre volonté aident nos clients à doter leurs produits d'équipements d'accès de qualité supérieure.

Southco est un fournisseur mondial de premier plan disposant d'un réseau international. Avec plus de 3000 employés répartis dans plus de 20 pays, ainsi que des services commerciaux, logistiques, techniques et clientèle dans plus de 30 pays et 14 sites de fabrication, Southco peut vous aider où que vous soyez.

Siège mondial Amérique
Concordville, PA · USA
Tél. : (1) 610 459 4000

Brésil Tél. : (55 11) 4617 9988
Canada Tél. : (1) 905 855 0309
Mexique Tél. : (1) 877 821 0666
États-Unis Tél. : (1) 610 459 4000

Siège Europe
Worcester · R.-U.
Tél. : (44) (0) 1905 346722

Autriche Tél. : 0800 281 831
France Tél. : 0800 912 756
Allemagne Tél. : 0800 1800 380
Italie Tél. : 800 780 953
Espagne Tél. : 900 968917
Suède Tél. : 020 790 366
R.-U. Et Irlande du Nord
Tél. : 0845 117 922

Siège Asie
Hong Kong · Chine
Tél. : (852) 3127 1503

Australie Tél. : (61) 03 9330 5000
Chine Tél. : (800) 820 0272
Tél. : (400) 880 8900
Inde Tél. : (91) (21) 3867 0538
Japon Tél. : (81) 6 6466 1200
Corée Tél. : 0505 777 1234
Malaisie Tél. : 1800 801 119
Singapour Tél. : 800 18 11016
Taiwan Tél. : 0800 558 015

Consultez notre site ***www.southco.com***
pour tous vos besoins en équipements d'accès

- Téléchargez les fichiers CAO
- Demandez des échantillons
- Vérifiez les stocks
- Commandez un catalogue papier
- Accédez au catalogue en ligne
- Compte d'utilisateur
- Déclarations de conformité
- Discussion en ligne

Réponse rapide
24h/24, 7j/7
info@southco.com

SITES DE FABRICATION ET DE STOCKAGE DANS LE MONDE

Concordville, Pennsylvanie, États-Unis · Honeoye Falls, New York, États-Unis · Philadelphie, Pennsylvanie, États-Unis · Chihuahua, Mexique · Tecate, Mexique · São Paulo, Brésil
Farnham, R.-U. · Worcester, R.-U. · Hong Kong, Chine · Shenzhen, Chine · Shanghai, Chine · Séoul, Corée · Melbourne, Australie · Pune, Inde · Osaka, Japon

southco®

CONNECT · CREATE · INNOVATE

SOLUTIONS D'ACCÈS TECHNOLOGIQUES POUR APPLICATIONS INDUSTRIELLES

Votre fournisseur de solutions

Chez Southco, nous vous épaulons pour rester connecté, créer, innover et relever vos défis grâce à notre capacité de personnalisation de nos produits et notre catalogue de 45 000 références standard validées par l'industrie. Nous comprenons que le choix des composants adéquats est essentiel pour le succès de votre produit.

Souhaitez-vous...

...accroître votre avantage compétitif en conception ?

...améliorer l'efficacité de vos assemblages ?

...maximiser votre sécurité et vos performances ?

Nous pouvons vous aider à relever vos défis de conception !

Conformité

Southco fournit des produits testés aux normes industrielles afin de vous permettre de concevoir plus rapidement au niveau des tests et de la conformité :

- **Sécurité : Directive machines 2006/42/CE**
- **Résistance au feu : EN45545-3**
- **Étanchéité à l'eau et à la poussière : IP65/NEMA 4 et IP69K**

Cadenassable

Acier inoxydable

Résiste aux vibrations

Résiste au feu

Une conception unique

Une meilleure ergonomie et un style adapté de vos produits donnent à la fois une valeur ajoutée et un avantage compétitif. Les charnières à de positionnement et les solutions de support d'écran conçues avec un couple constant intégré procurent un fonctionnement fluide qui améliore le confort d'utilisation.

- Couple de charnière réglable selon le besoin exact de l'utilisateur
- Positionnement manuel évitant tout mouvement ou dérive inopinée
- Style épuré avec charnières invisibles
- Finition et couleur standard ou personnalisées pour une intégration harmonieuse à votre design industriel

Équipements de bureau et d'usine

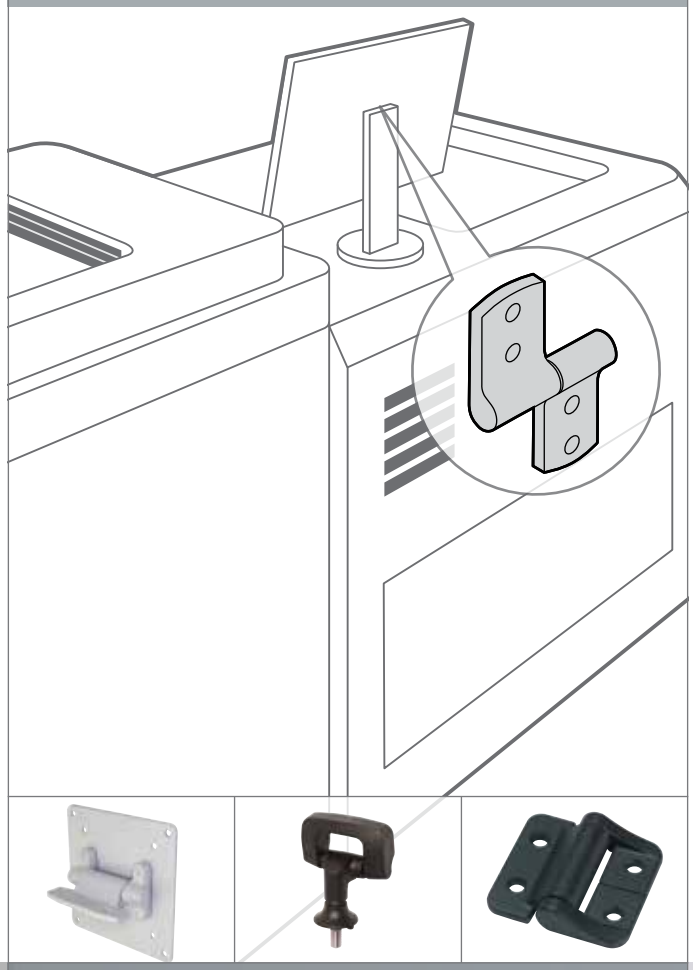

Charnières et supports d'écran

Sûreté et sécurité

Tout défaut d'observation des règles de sécurité peut endommager ou détruire une application. Les fixations quart de tour *DZUS*® permettent un accès rapide et sont disponibles avec une option imperdables. Elles assurent ainsi une sécurité accrues pour vos panneaux d'accès sur les machines et équipements de production en fonctionnement.

- Réceptacles captifs évitant à la visserie de tomber ou de se perdre
- Visserie résistante aux vibrations, pour un fonctionnement sûr des équipements
- Réceptacles clipsables pour réduire les temps d'assemblage et les coûts

Efficacité et homogénéité

La réduction du nombre de composants lors de la conception de la visserie permet de rationaliser les processus d'assemblage et de production. Les loquets préréglés à serrage fixe, par exemple les loquets à compression Southco *VISE ACTION*® , permettent de fermer les panneaux et de limiter le bruit et la contamination, tout en réduisant les coûts sur la ligne de production et lors de l'installation.

- Option de serrage fixe pour éliminer la nécessité de réglage par l'utilisateur
- Nombre de composants réduit pour plus d'efficacité lors du montage
- Compression répétable pour une meilleure homogénéité de la production et du fonctionnement
- Montage à un seul trou pour une installation pratique

Machines et équipements de fabrication

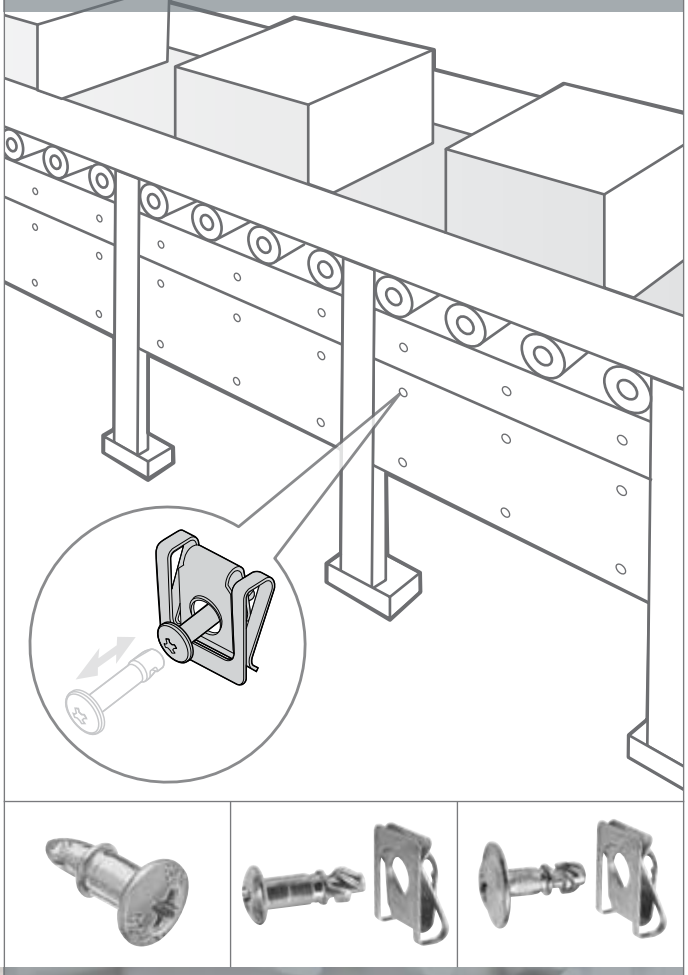

Équipements de climatisation

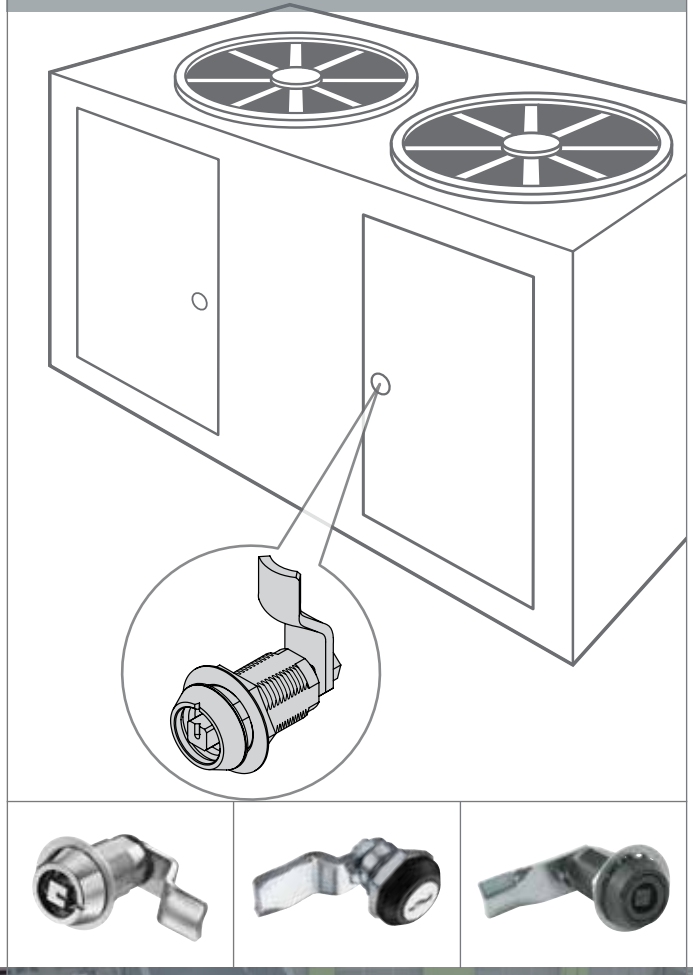

Accès rapide et fixations captives

Loquets à compression et à came

Performances

L'utilisation de composants durables permet d'allonger la durée de vie des équipements, qu'ils soient utilisés à l'intérieur ou à l'extérieur. La gamme Southco de grenouillères en acier inoxydable sécurise la fermeture des couvercles et panneaux, en garantissant des performances optimales quelles que soient les conditions climatiques ou les variations de température.

- Acier inoxydable pour la résistance à la corrosion des éléments extérieurs
- Montage externe pour éliminer les interférences avec les éléments internes des machines
- Ressort assurant la résistance aux vibrations et la réduction du bruit

Équipements d'éclairage aéroportuaire

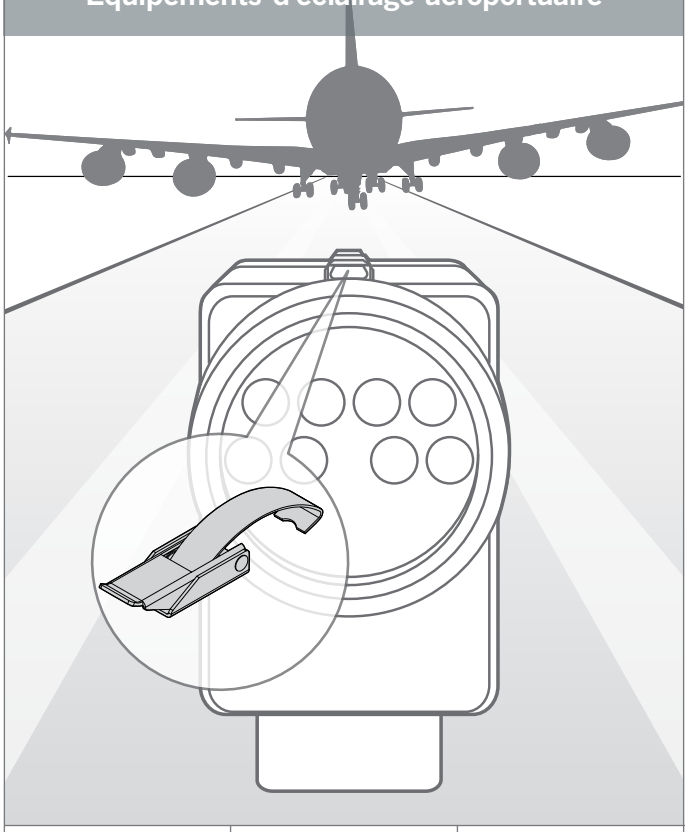

Grenouillères

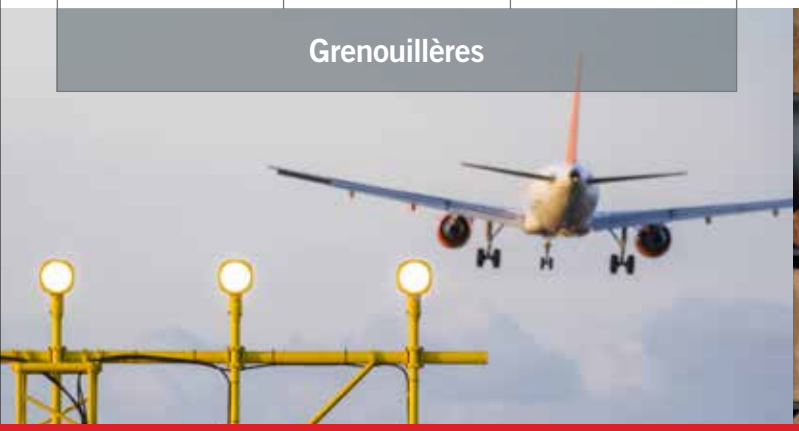

Souplesse

Les conceptions uniques posent des défis qui appellent des solutions souples. La gamme de loquets rotatifs R4 de Southco sécurise les portes et panneaux et comprend des modèles dotés de caractéristiques et d'options de montage différentes pour correspondre aux besoins spécifiques de l'application.

- Options d'actionnement et loquet invisible pour améliorer la conception industrielle
- Verrouillage à fermeture par poussée pour un fonctionnement sûr et ergonomique
- Verrouillage à un ou deux points pour sécuriser petites et grandes portes
- Actionnement à distance pour plus de possibilités de placement du point d'actionnement

Applications et équipements domestiques

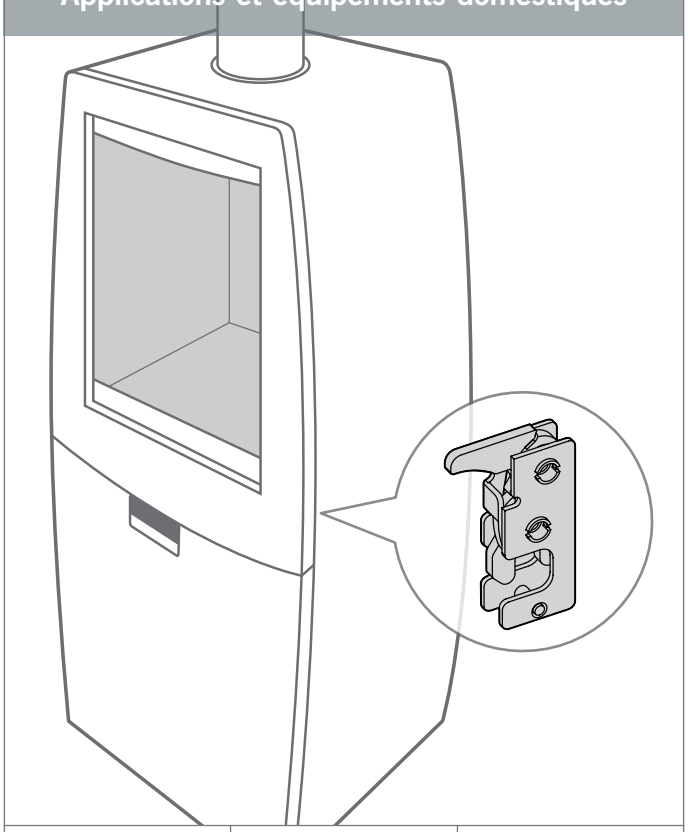

Loquets rotatifs mécaniques et électroniques